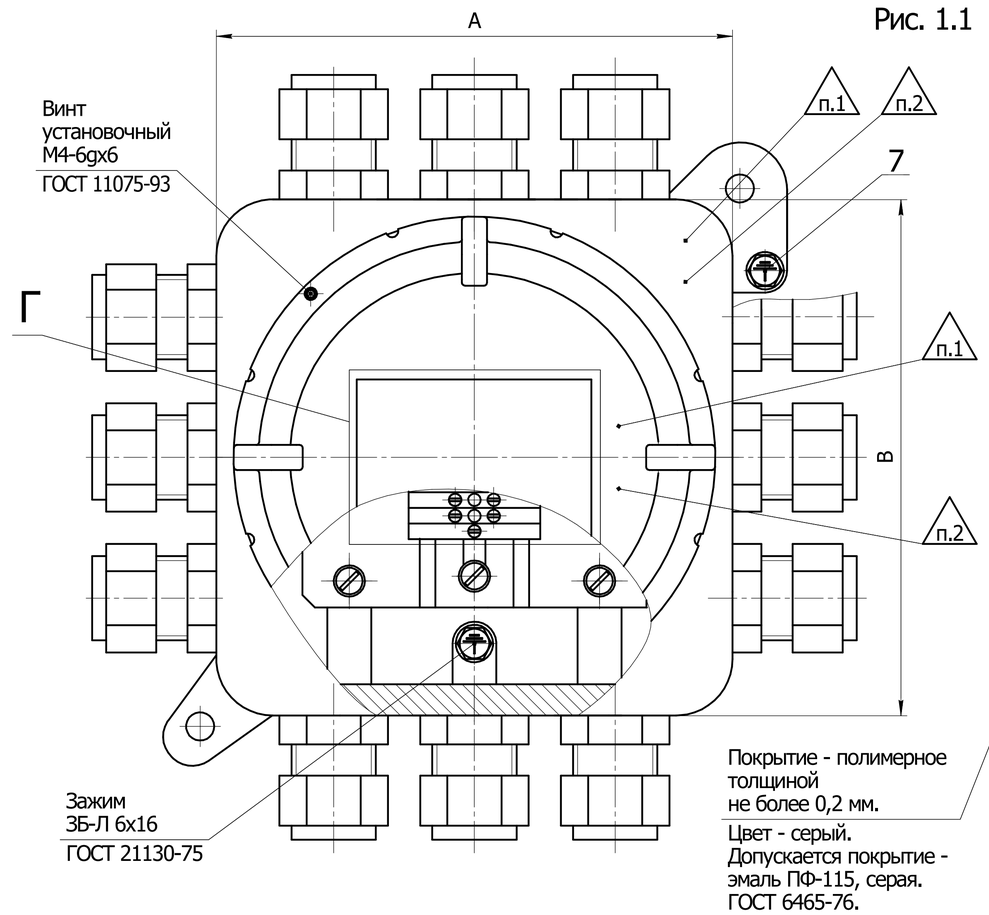

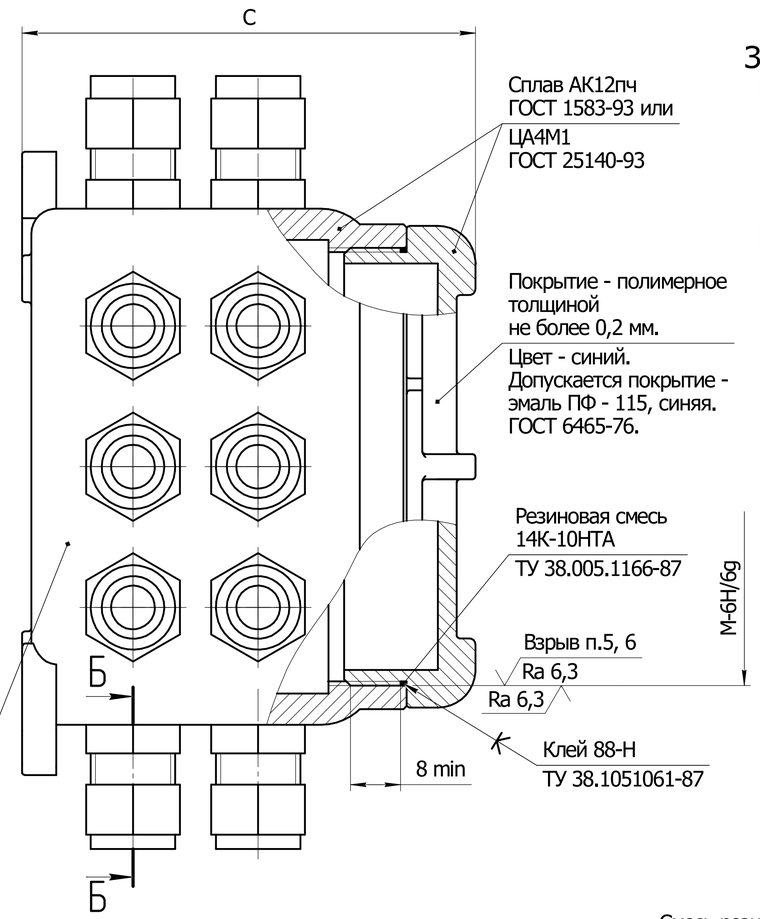

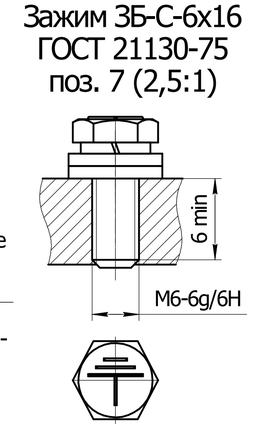

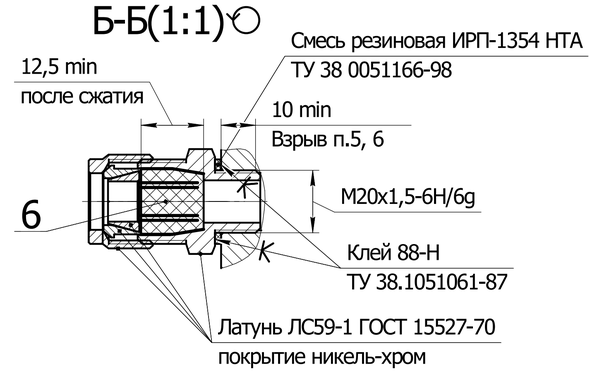

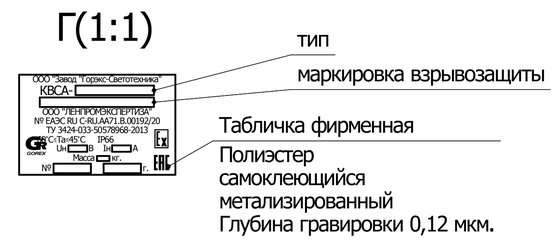

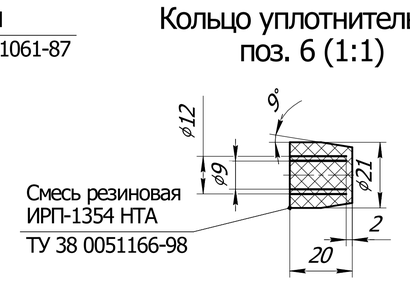

1. Корпус
2. Крышка
3. Клеммный зажим
4. Кабельный ввод
5. Смотровое окно
6. Кольцо уплотнительное
7. Болт заземления

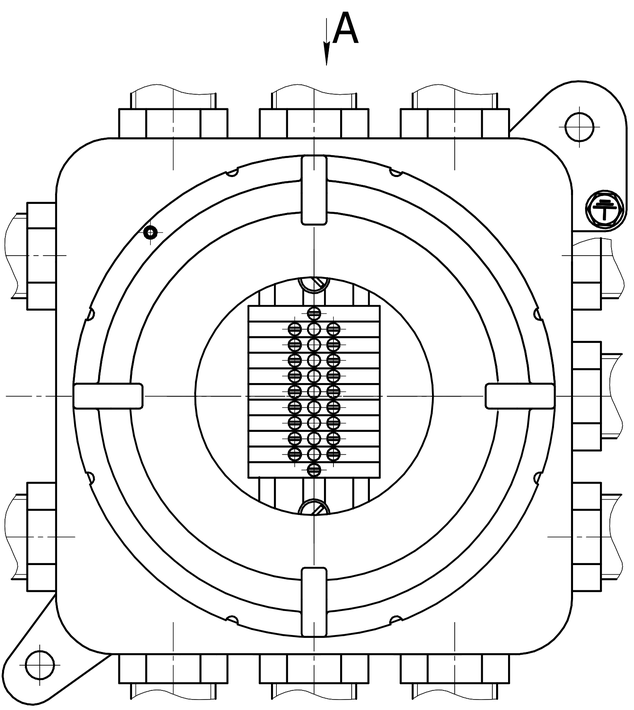

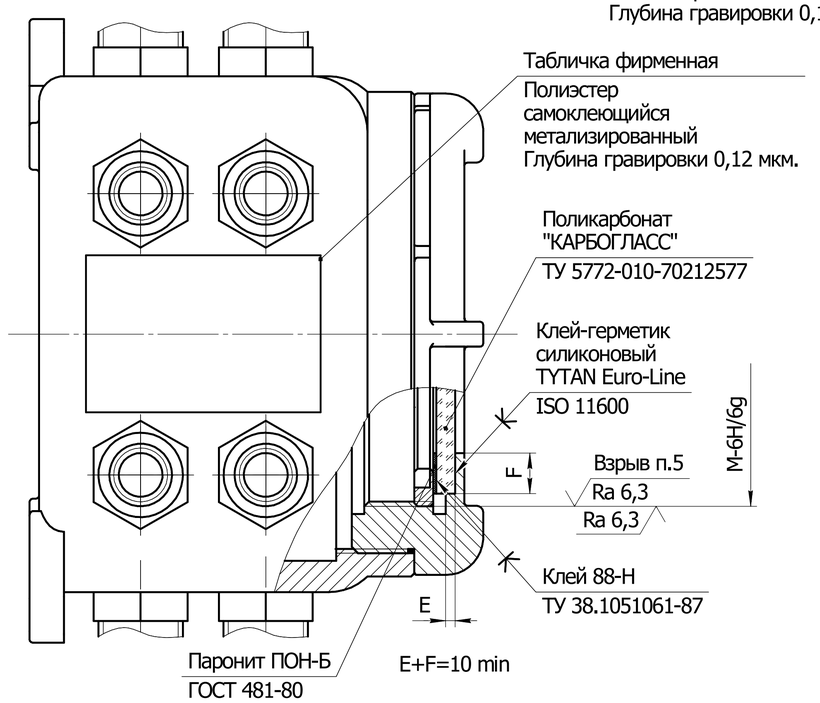

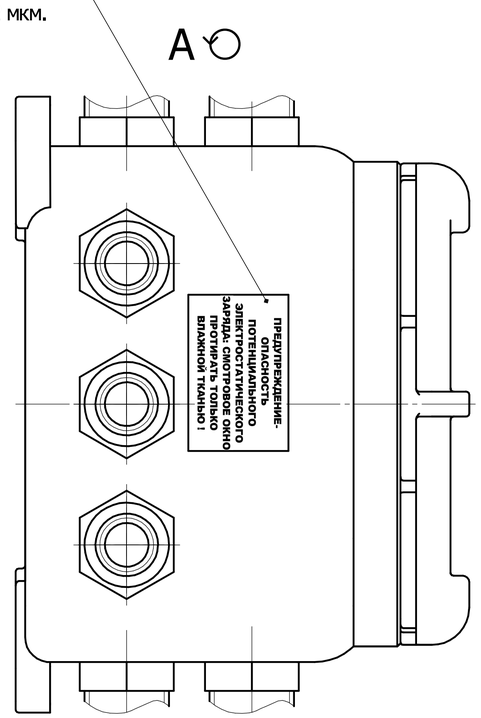

1. Клеймить о гидроиспытании.
2. Клеймить о соответствии размеров и шероховатости взрывозащитных поверхностей.
3. Поверхности обработанные под "Взрыв", резьбовые соединения и детали с гальваническим покрытием покрыть смазкой ЗТ5/5-5 ГОСТ 19537.
4. Поверхность под зажим заземления зачистить до блеска и покрыть смазкой ЗТ5/5-5 ГОСТ 19537.
5. Раковины, краска, ржавчина и механические повреждения на взрывозащитной поверхности не допускаются.
6. Число полных непрерывных ниток резьбы должно быть не менее 5.
7. Испытать коробку по ТУ 3424-033-50578968-2013.

Рисунок 1 - Общий вид и средств взрывозащиты коробок